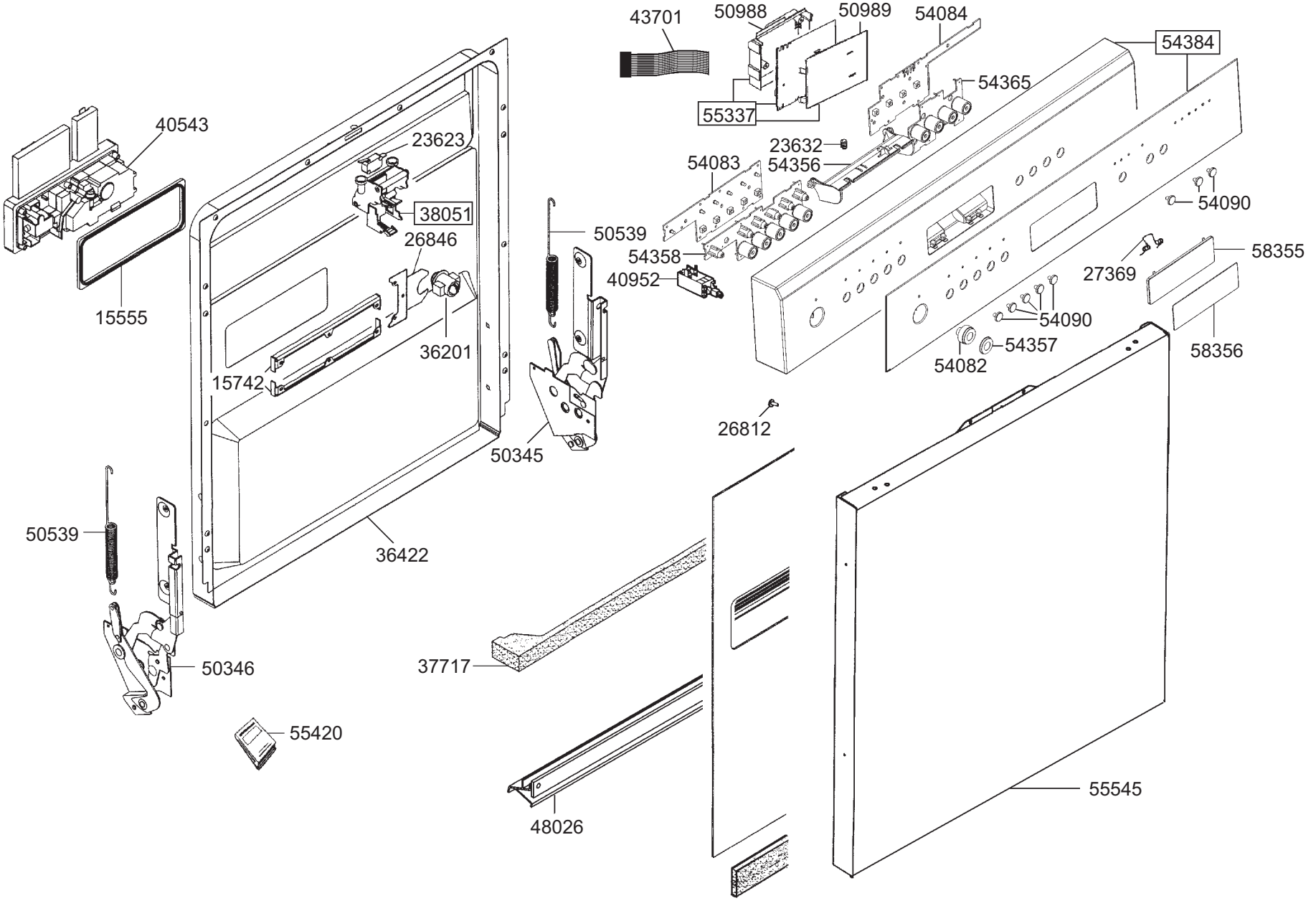
43701
50988
50989
54084
54384
55337
54365
40543
23623
23632
54083
54356
38051
54090
26846
50539
58355
54358
27369
40952
15555
54090
36201
54357
58356
54082
15742
26812
50345
50539
36422
37717
50346
55420
55545
48026

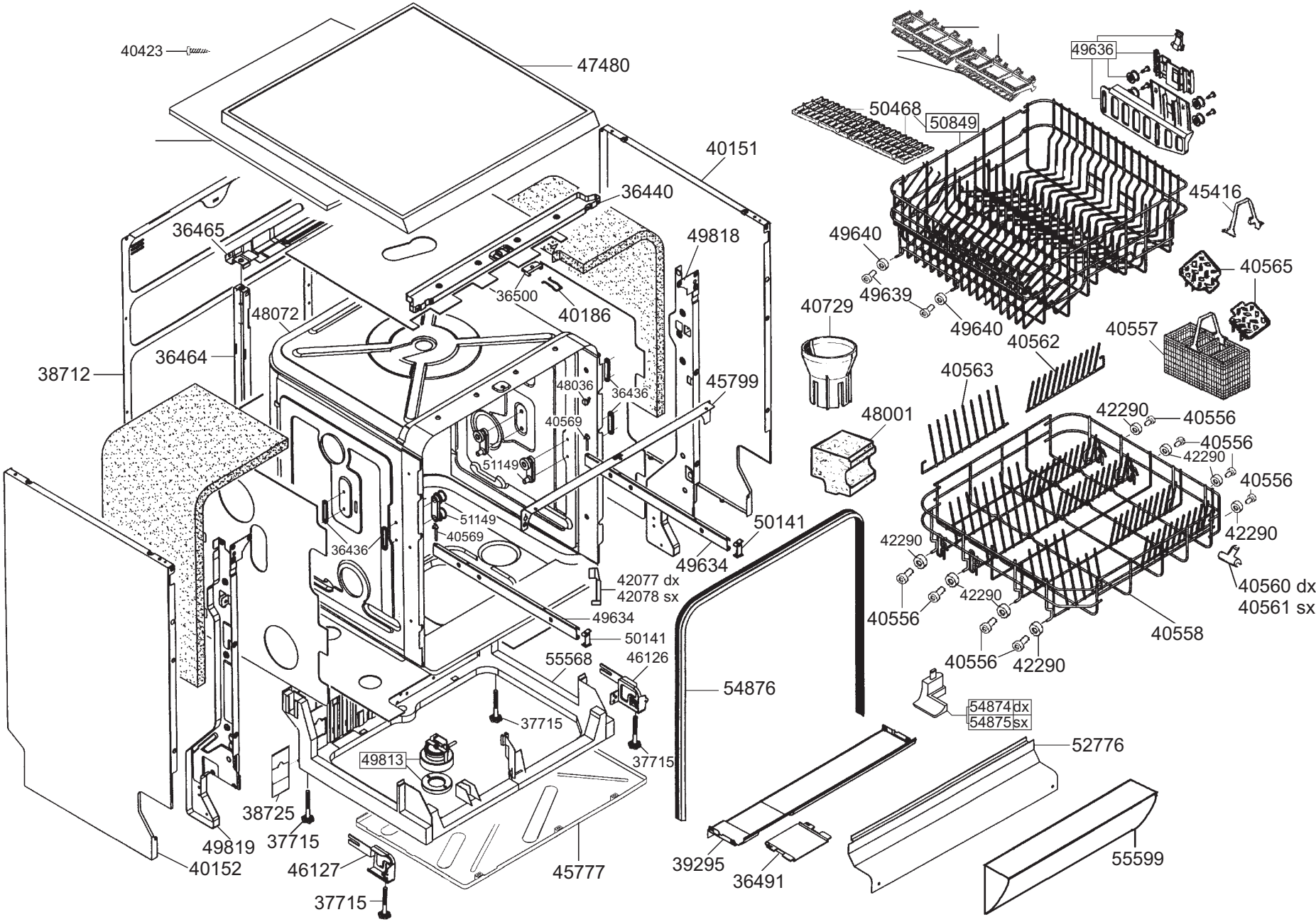
40423
47480
40151
36440
36465
49818
36500
40186
48072
36464
38712
48036
36436
45799
40569
51149
51149
40569
36436
50141
49634
42077 dx
42078 sx
49634
50141
55568
46126
54876
37715
49813
37715
38725
37715
49819
40152
46127
37715
45777
39295
36491
52776
55599
49636
50468
50849
45416
49640
40565
49639
40729
49640
40562
40557
40563
48001
42290
40556
40556
42290
40556
42290
42290
40560 dx
40561 sx
40556
42290
40558
40556
42290
54874 dx
54875 sx

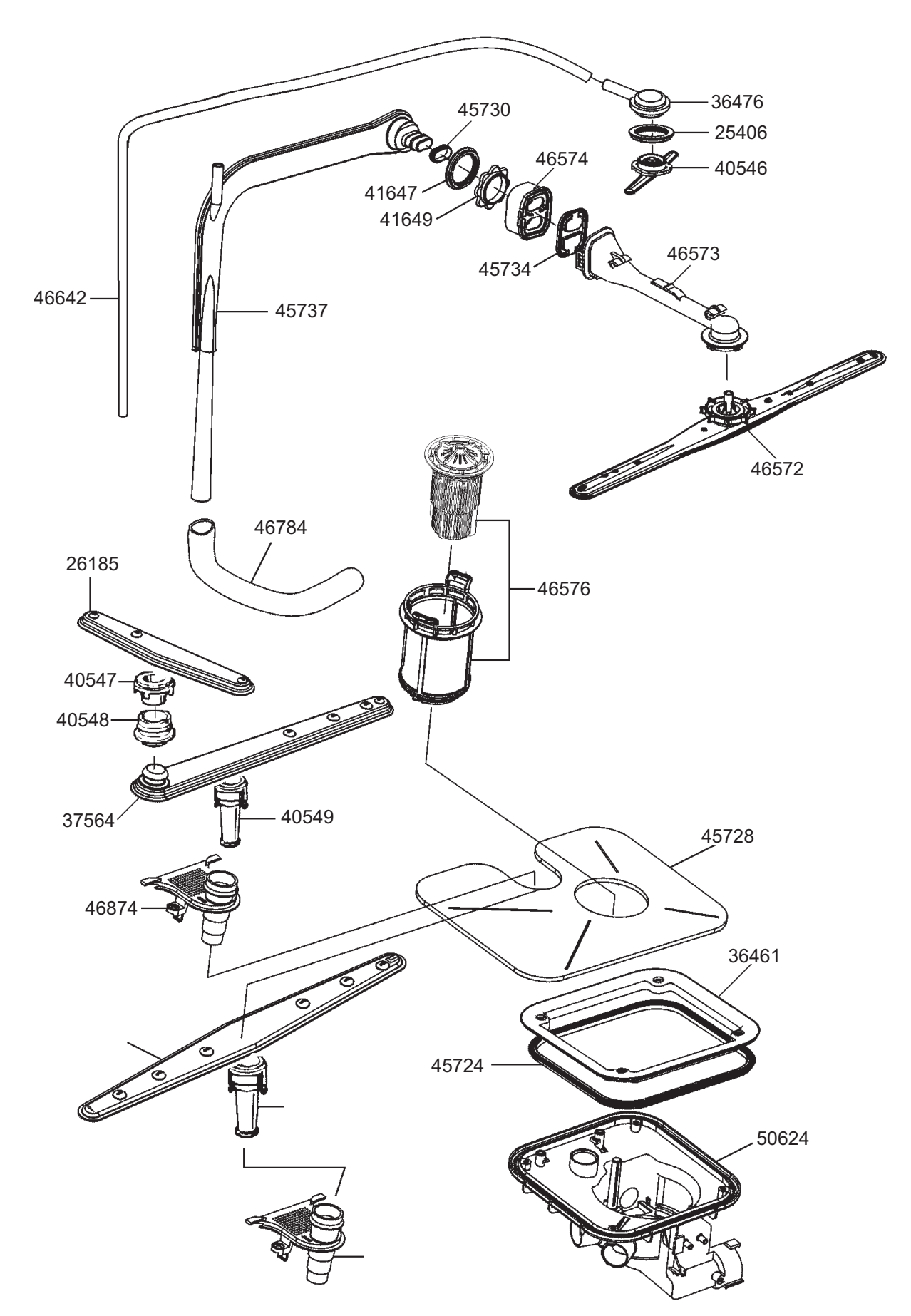
36476
25406
40546
45730
46574
41647
41649
45734
46573
46642
45737
46572
46784
26185
46576
40547
40548
37564
40549
45728
46874
36461
45724
50624

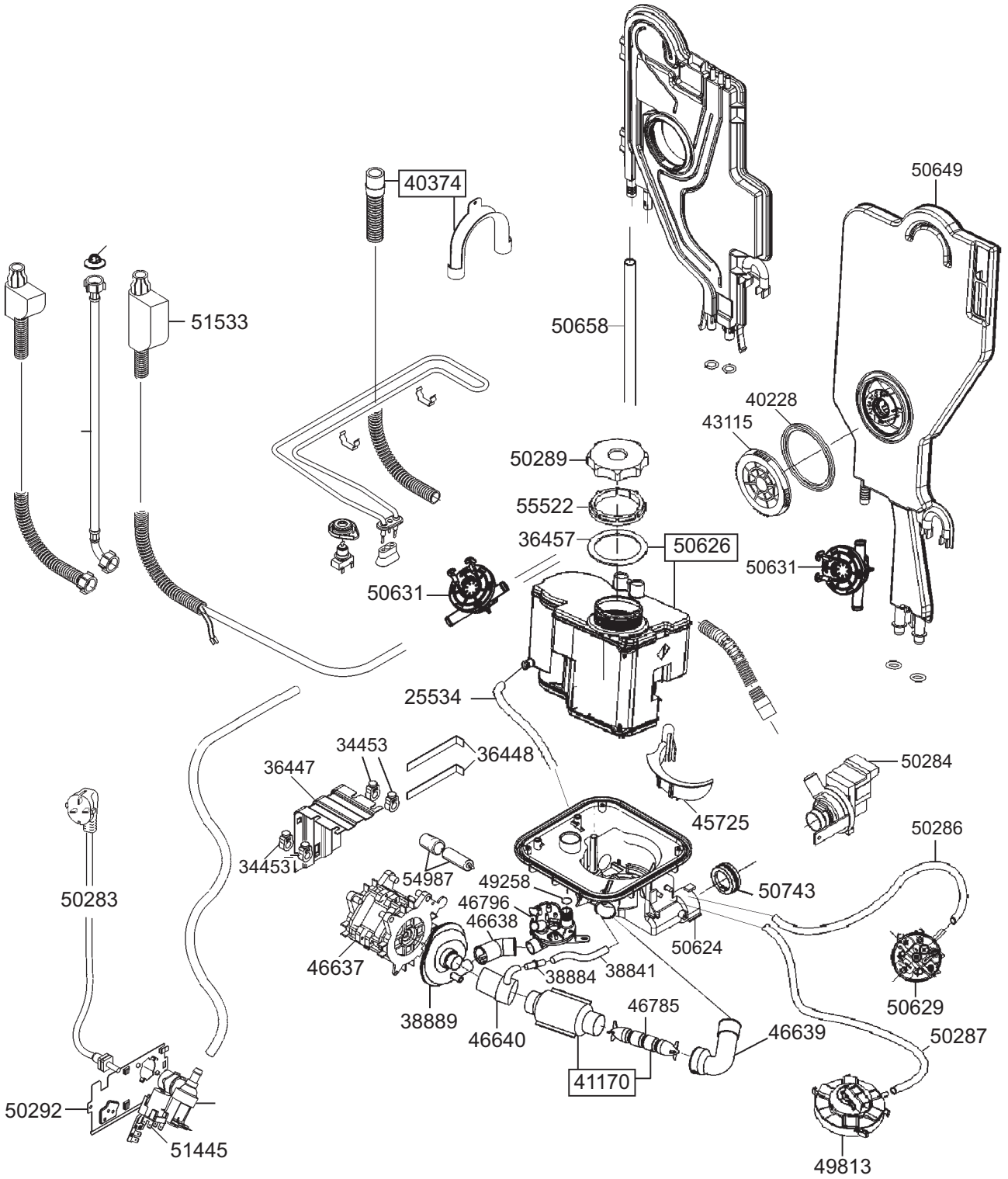
40374
50649
51533
50658
40228
43115
50289
55522
36457
50626
50631
50631
25534
34453
36448
36447
50284
45725
50286
34453
54987
49258
50743
50283
46796
46638
50624
46637
38884
38841
50629
38889
46640
46785
46639
50287
41170
50292
51445
49813